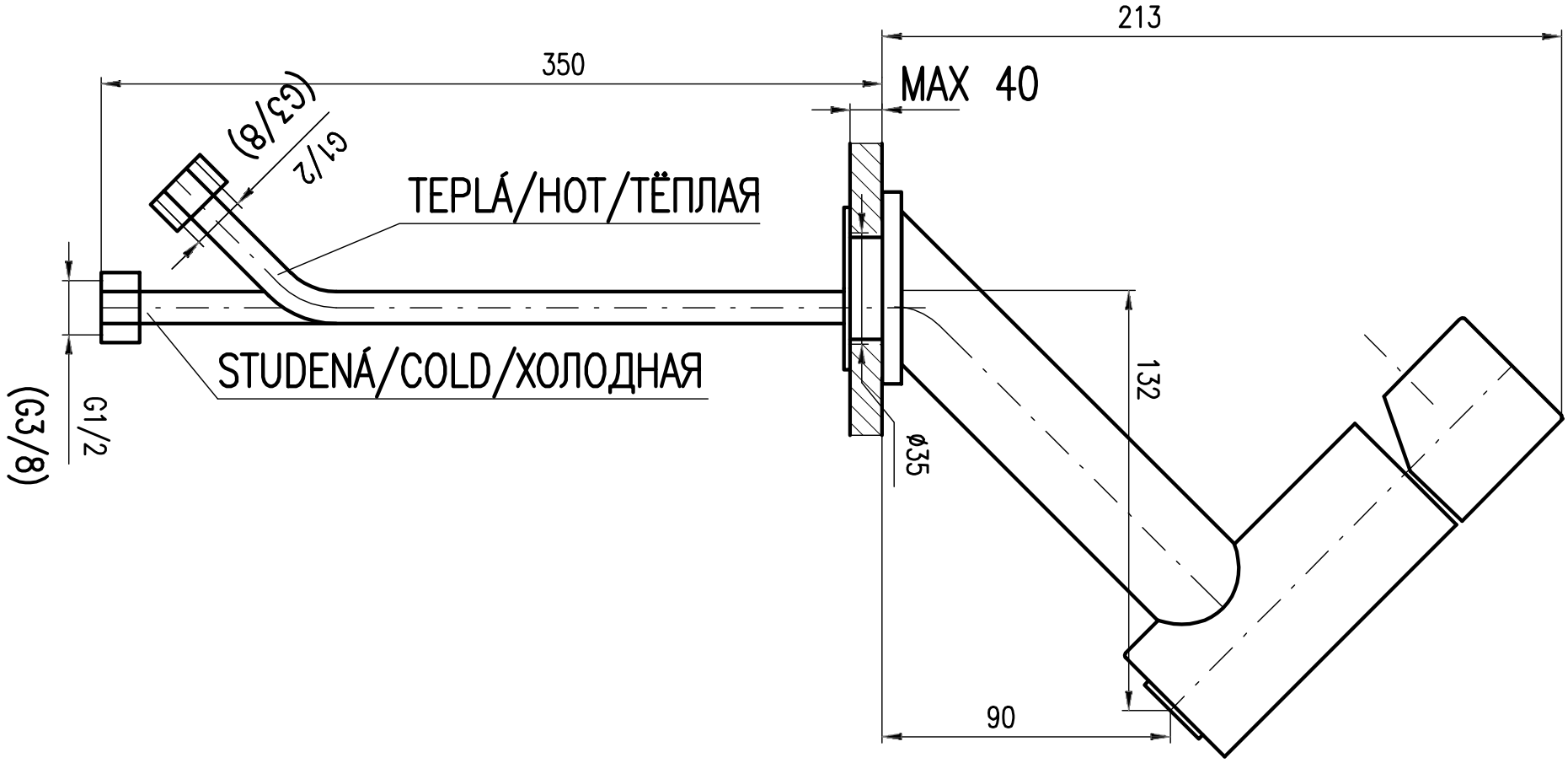
213
350
MAX 40
(G3/8)
G1/2
TEPLÁ/HOT/ТЁПЛАЯ
STUDENÁ/COLD/ХОЛОДНАЯ
G1/2
(G3/8)
132
ø35
90